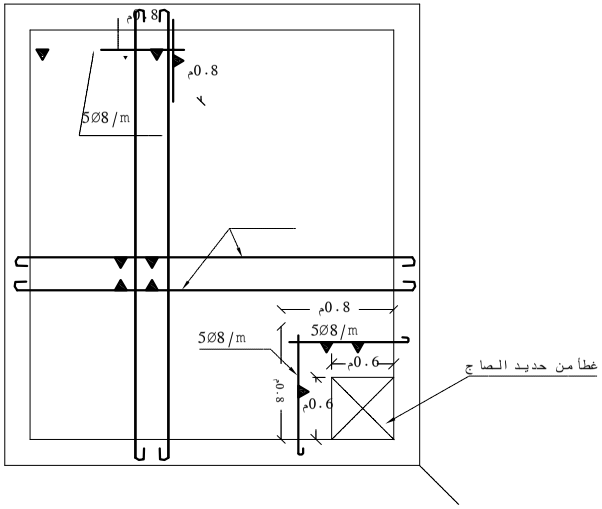

مسقط راسى لتسليح بلاطة السقف 50:1

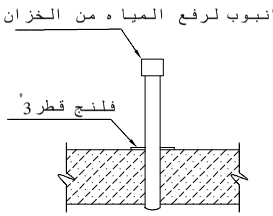

تفاصيل انبوب التهويه

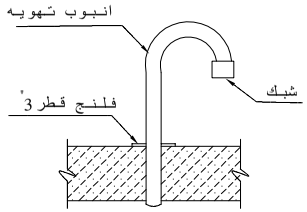

تفاصيل انبوب التهويه

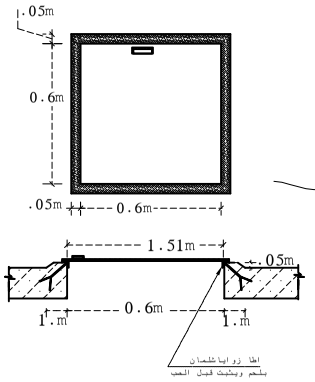

تفاصيل فتحة السقف

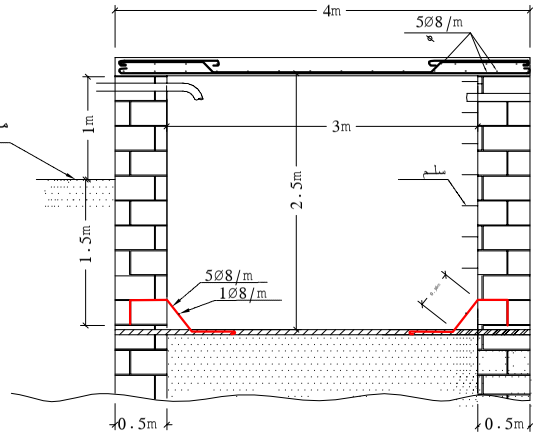

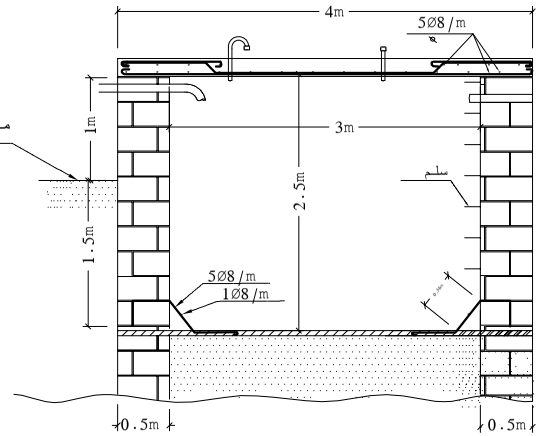

ACTED

Agence d'aide à la coopération technique et au développement

منظمة اكتد

مشروع إعاده تأهيل الوحدات الصحية

عمل انشاء خزان لوحدة السلام الصحية