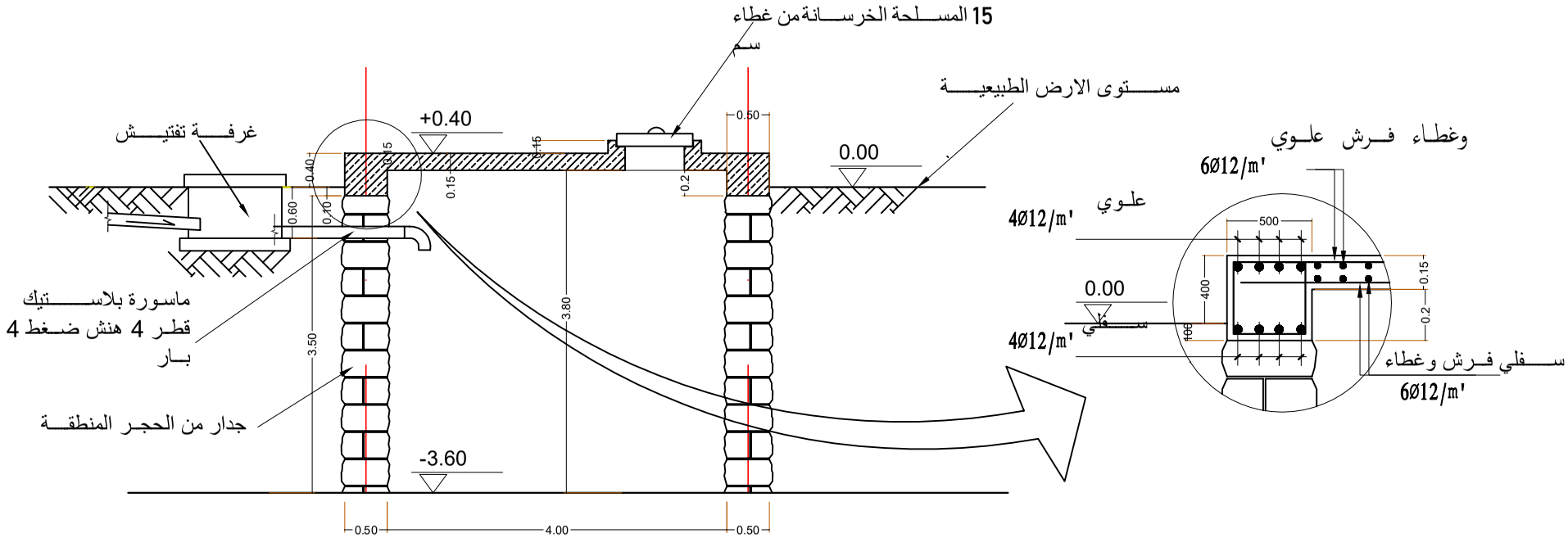

تقصيلة

2

جسر وبلاطة البيارة

جدول يوضح أبعاد وتسليح الميدة

الرمز	المقطع		التسليح سفلي	مكسح	التسليح علوي	الكانات
	ارتفاع cm	عرض cm				
GB1	350	50	4Ø12	2Ø12	2Ø12	6Ø8 /m

مقطع رأسي

1

البيارة

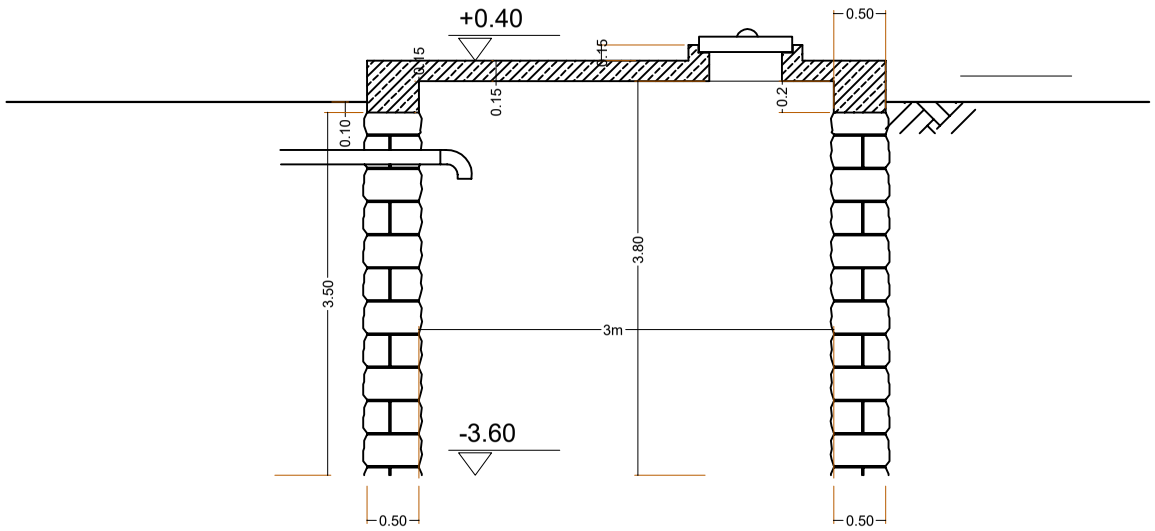

ACTED

منظمة اكتد

مشروع إعاده تأهيل الوحدات الصحية

انشاء بيارة لوحدة الجواضح الصحية